ARTE LAMP

ASSEMBLY INSTRUCTION

ИНСТРУКЦИЯ

A5644PL-1WH A5645PL-1BK
A5644PL-1BK A5645PL-1WH
A5644PL-1SI A5645PL-1GY

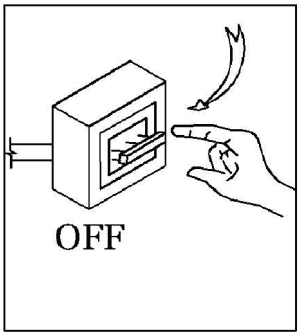

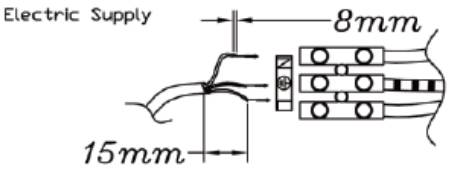

①

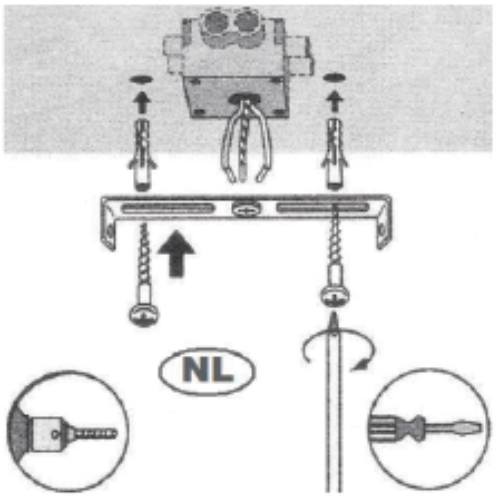

②

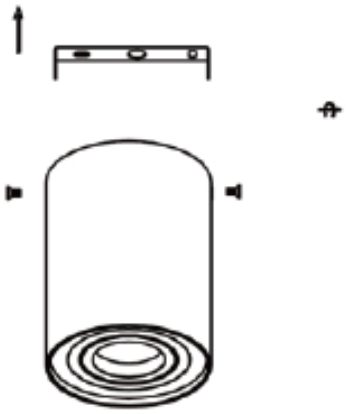

③

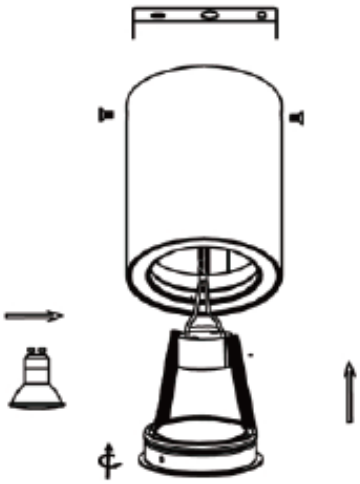
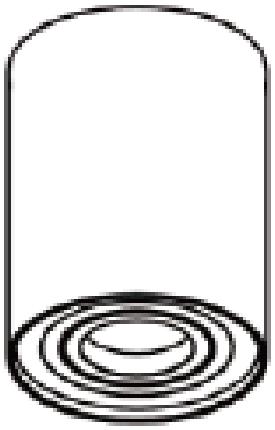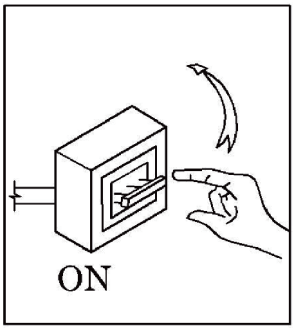
④