ASSEMBLY INSTRUCTION

DIVINARE
Assaggia il futuro

7202/17AP-2
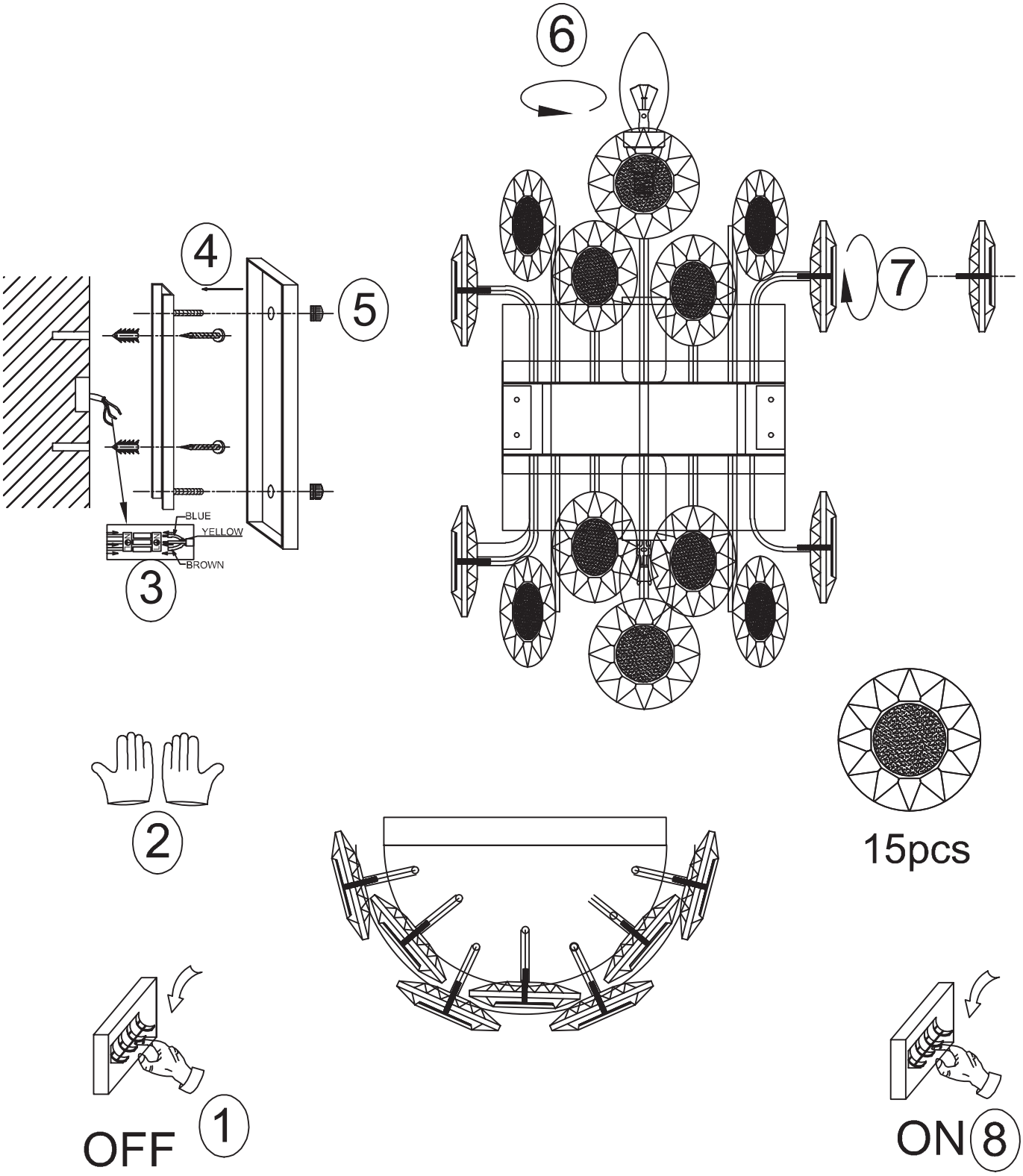
ИНСТРУКЦИЯ ПО МОНТАЖУ