ARTE LAMP

ASSEMBLY INSTRUCTION
ИНСТРУКЦИЯ

Collection/Серия: GAMBO

A

A5550PL-1BK
A5550PL-1WH

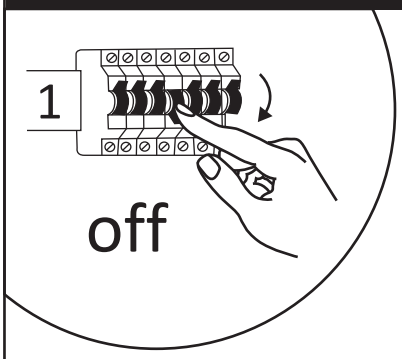

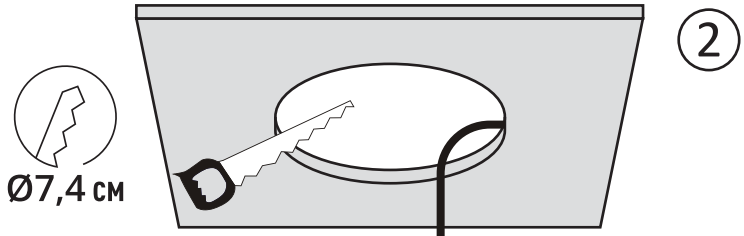

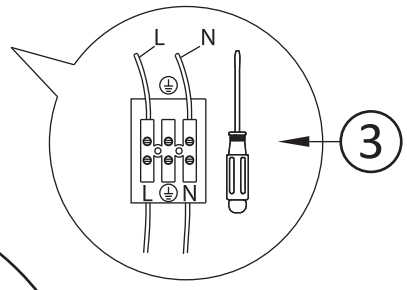

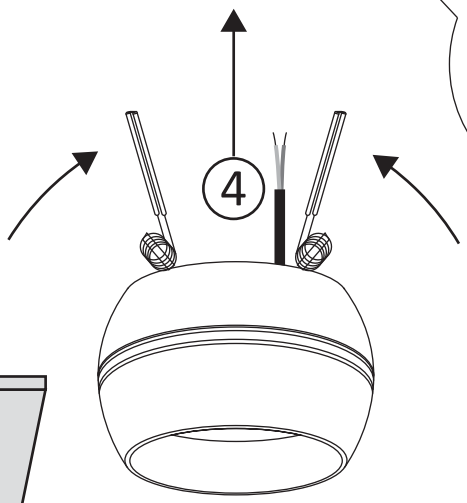

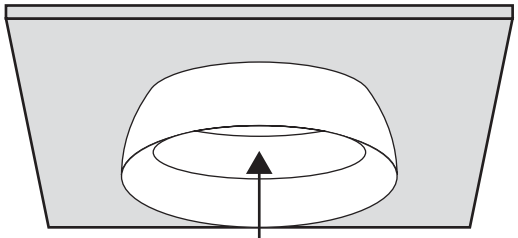

GX53 / MAX 15W

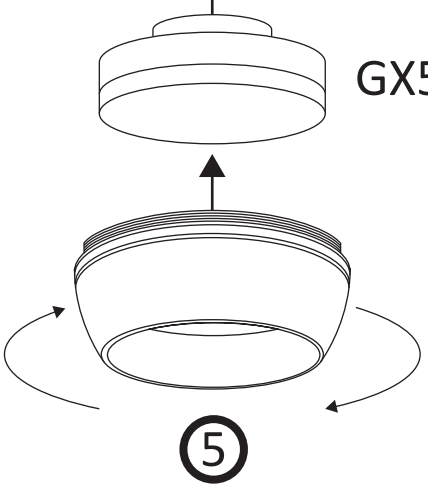

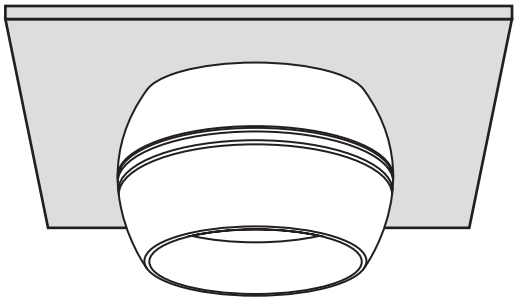

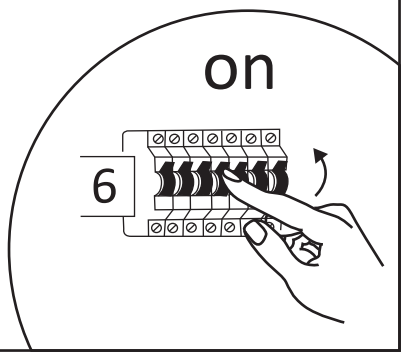

CE INDOOR IP20 82 20 PAP