DIVINARE
Assaggia il futuro

ASSEMBLY INSTRUCTION / ИНСТРУКЦИЯ ПО МОНТАЖУ
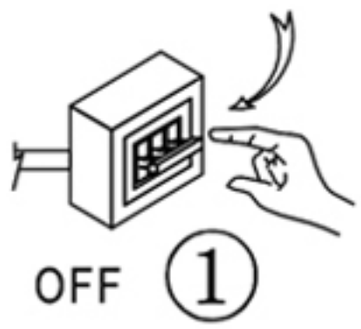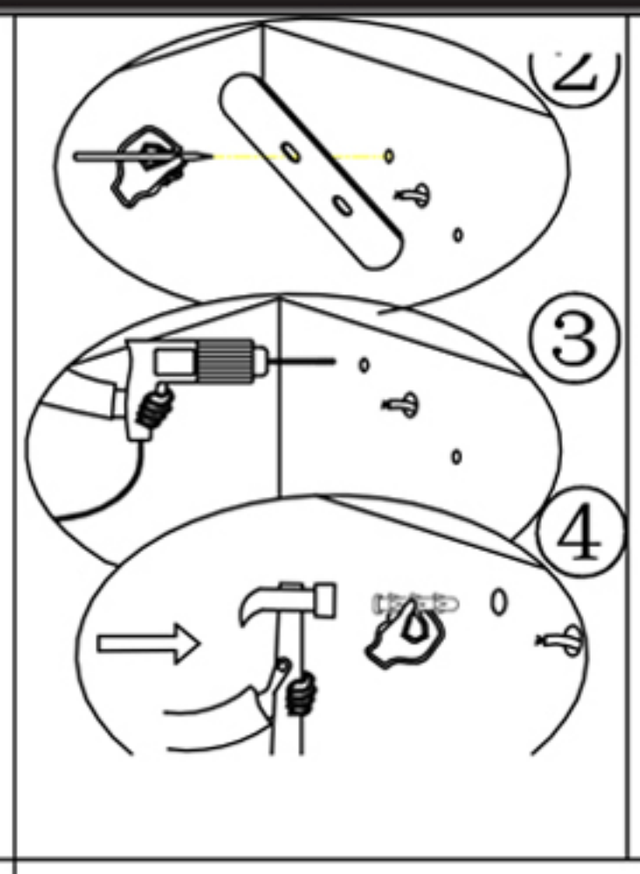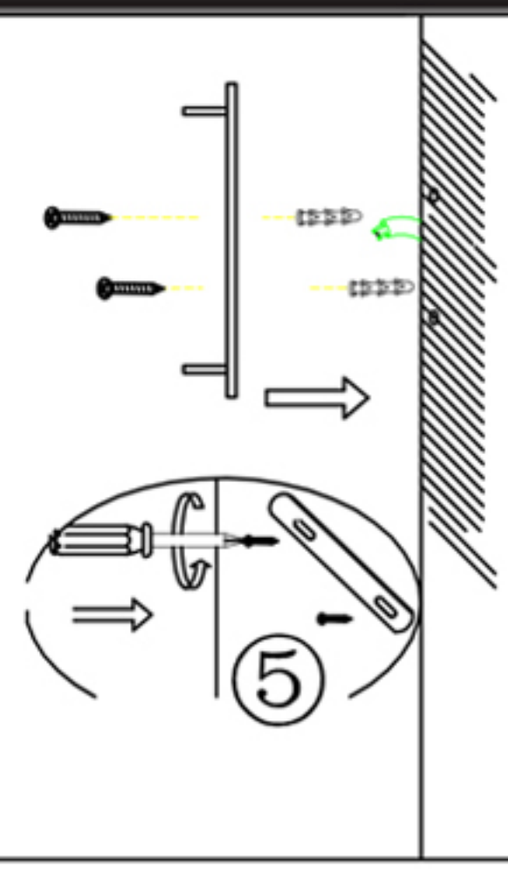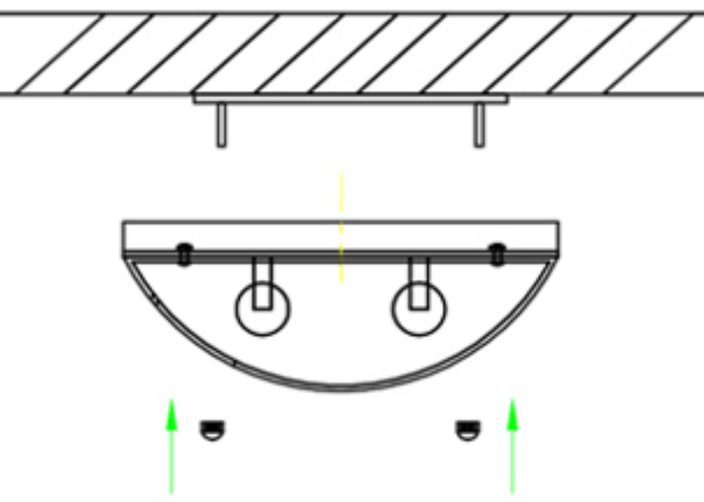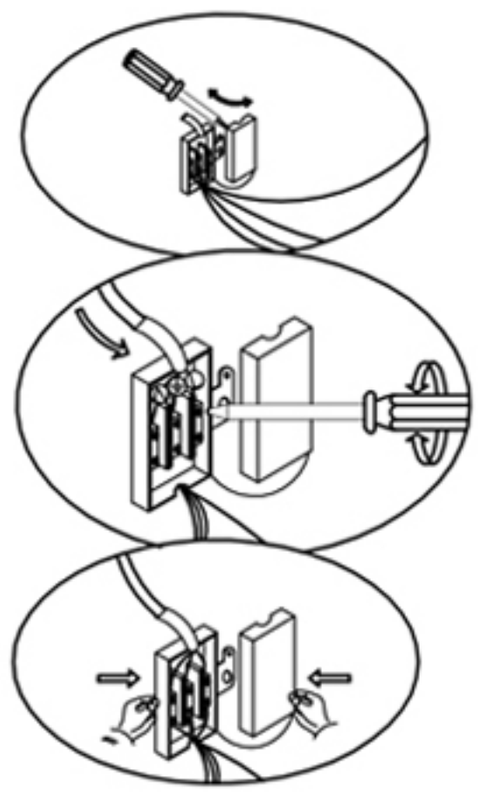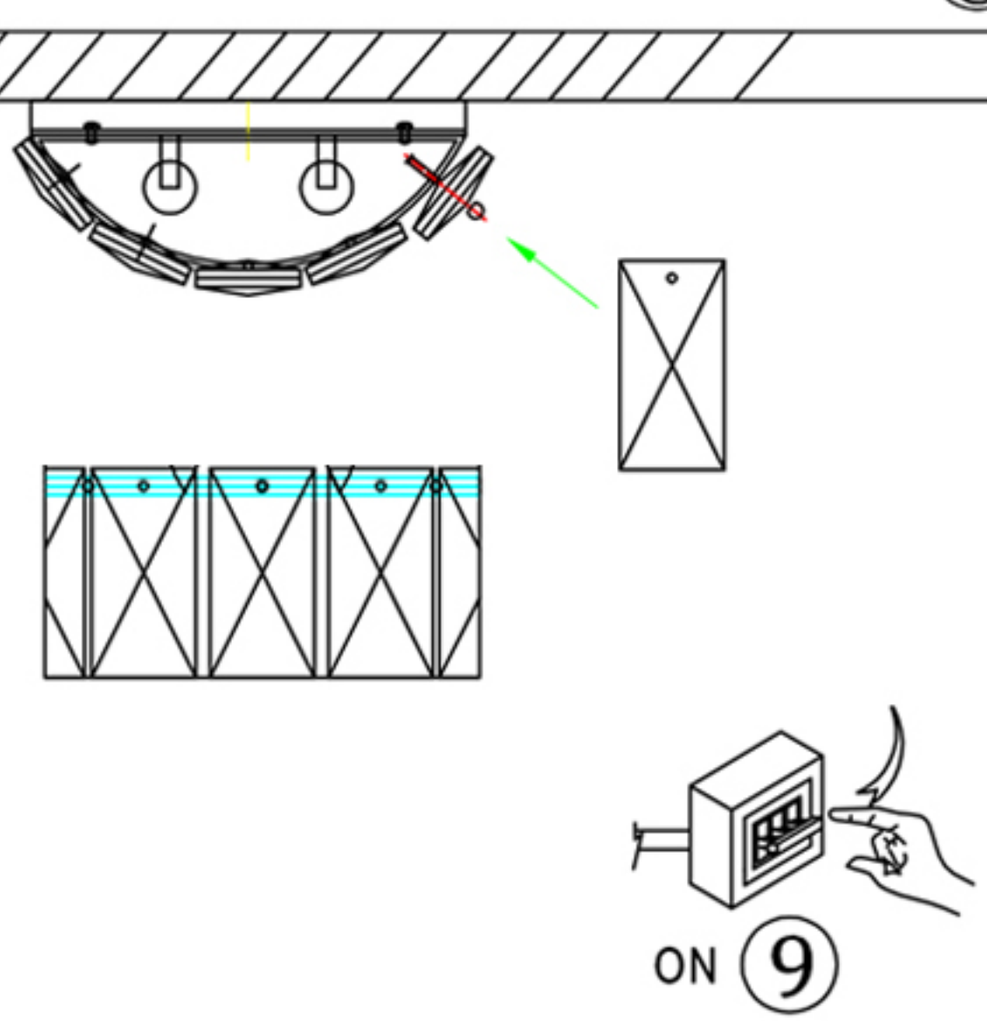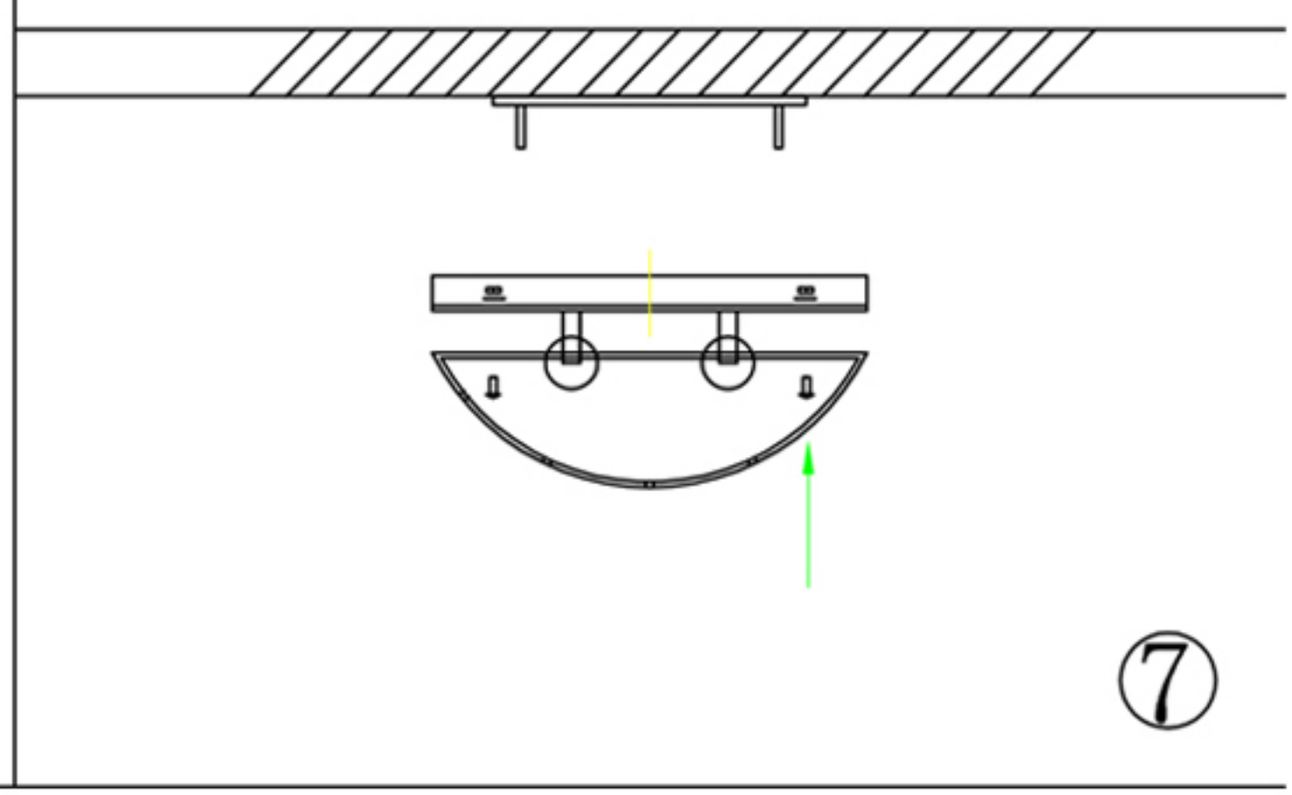
3508/02 AP-2,3508/17 AP-2